Installationsmanual
ALOS 1000

Tekniska parametrar

Systemeffekt	960W
Ingångsspänning	AC100-240V
Strömfrekvens	50/60Hz
CRI	CCT 4000K-Ra70 / CCT 3000K-Ra80
IP-klassificering	IP66
Utvändiga dimensioner	830x760x210mm
Armatur nettovikt	29.0 Kg
Systemeffektivitet	130(±5%)LM/W(CCT=4000K)
Effektfaktor	> 0.95
Livslängd	≥100 000Hrs (LM80@25℃)
Omgivningstemperatur	-30 ~ +45℃

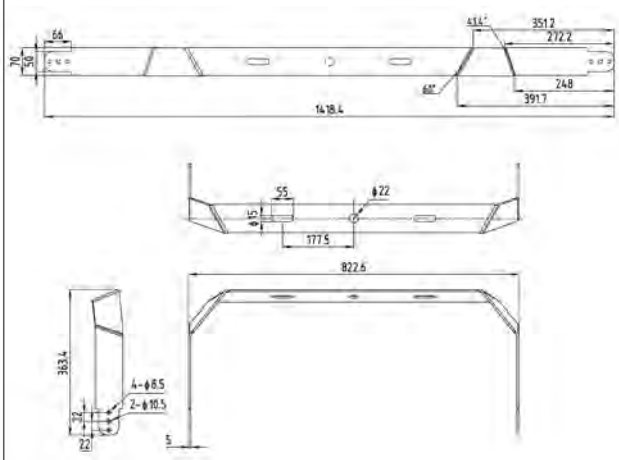

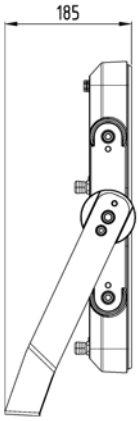

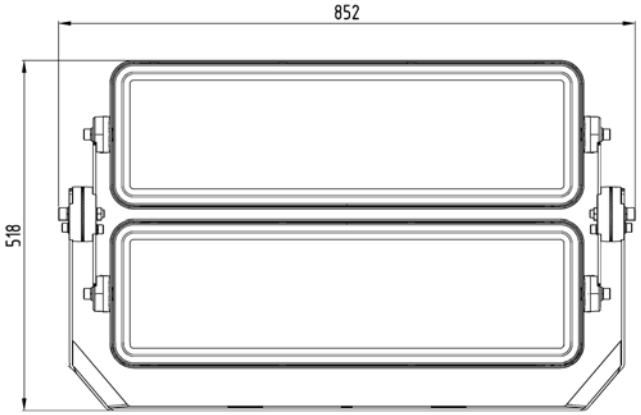

Kopplingsshema Alos T1000

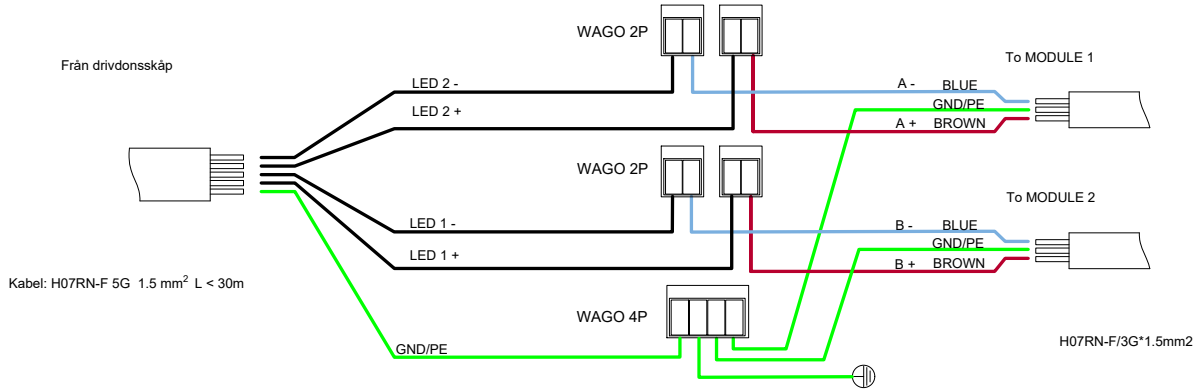

LED insats och drivdon i denna armatur skall endast ersättas av tillverkaren, dess serviceagent eller liknande kvalificerad person!

Varning, risk för elstötar.

D A↑G

Denna märkning indikerar att denna produkt inte ska kastas tillsammans med annat hushållsavfall inom hela EU. För att förhindra potentiell skada på eller människors hälsa till följd av okontrollerad avfallshantering, återvinn den på ett ansvarsfullt sätt för att på så vis främja hållbar återanvändning av material. För att lämna tillbaka en använd enhet, vänligen använd gällande retursystem eller kontakta den återförsäljare som sålde produkten. De kan ta emot denna produkt för miljövänlig och säker återvinning.

www.cardi.se
Elektroskandia Sverige, 191 83 Sollentuna

CARDI
Belysning från Elektroskandia